MOEN®

ROMAN TUB DIVERTER DEVICE AND HAND SHOWER

MODELS 7999, 7999P, 7999W, 7999CP, 7999PM

DERIVATEUR DE BAIGNOIRE ROMAINE DISPOSITIF ET DOUCHETTE MANUELLE

MODÈLES 7999, 7999P, 7999W, 7999CP, 7999PM

DESVIADOR DE TINA ROMANA APARATO Y DUCHA DE MANO

MODELOS 7999, 7999P, 7999W, 7999CP, 7999PM

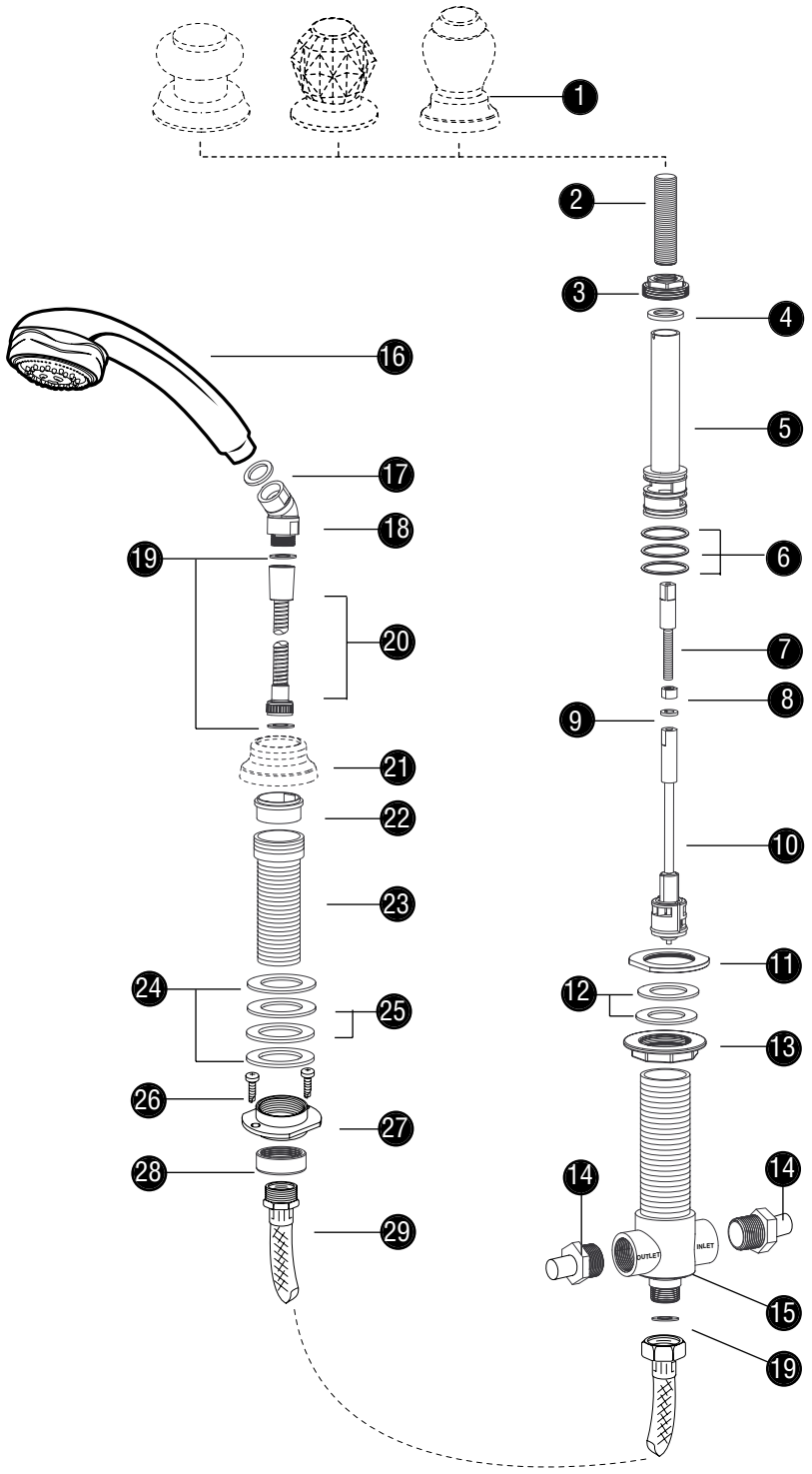

	ENGLISH	*FRANÇAIS*	*ESPAÑOL*
1	Optional Handle Assembly (not included)	Bâti Optionnel de Poignée (pas inclus)	Montaje de Manija Opcional (no incluido)
2	Adjustment Tube	Tuyau d'ajustage	Tubo de Ajuste
3	Hex Cap	Bouchon Hexagonal	Tapa Hexagonal
4	Plastic Ring	Anneau Plastique	Anillo Plástico
5	Cartridge Holder	Support de Cartouche	Retén de Cartucho
6	(3) O-rings	(3) Anneaux en «O»	(3) Anillos
7	Handle Stem	Tige de Poignée	Vástago de la Manija
8	Stem Nut	Ecrou du Manche	Tuerca de Vástago
9	Lock Washer	Rondelle de Blocage	Arandela de Aseguradora
10	Cartridge/Stem Assembly	Bâti de Cartouche/Tige	Montaje de Cartucho/Vástago
11	Nut Washer	Rondelle de Blocage	Arandela de Tuerca
12	(2) Gaskets	(2) Supports	(2) Empaques
13	Flange Nut	Ecrou Bridé	Tuerca de Pestaña
14	Copper Male Adapter (1/2 X 3/4)	Adaptateur Male en Cuivre (13mm X 19mm)	Adaptador de Cobre Macho (13mm x 19mm)
15	Diverter Valve	Soupape de Dérivation	Válvula Desviadora
16	Hand Shower	Douchette	Ducha de Mano
17	Seal Washer with Screen	Rondelle Scellantes avec Crépine	Arandela Selladora con Rejilla
18	Elbow	Coude	Codo
19	(2) Seal Washers	(2) Rondelles Scellantes	(2) Arandelas Selladoras
20	Shower Hose	Boyau de Douche	Manguera de Ducha
21	Hand Shower Escutcheon (not included)	Rosace pour Douchette (non inclus)	Chapetón de Ducha a Mano (no incluido)
22	Glide Ring	Anneau Glissant	Anillo Deslizador
23	Deck Post	Support de Douchette	Montante de Cubierta
24	(2) Washers	(2) Rondelles	(2) Arandelas
25	(2) Gaskets	(2) Supports	(2) Empaques
26	Flange Hub Screws	Ecrous Enjoliveurs Bridés	Tornillos de Centro con Pestañas
27	Flange Hub	Enjoliveur Bridé	Centro de Pestañas
28	Glide Collar	Collier Glissant	Collar Deslizable
29	Leader Hose	Boyau Conducteur	Manguera de Guía
A	Tube	Tube	Tobo
B	Collar	Collier	Collar

*** NOT RECOMMENDED FOR USE WITH PRE-SOLDERED ROMAN TUB VALVES**
*** RECOMMENDED FOR USE WITH AN ACCESS PANEL**

*** N'EST PAS RECOMMANDÉ POUR UTILISATION AVEC DES SOUPAPES POUR BAIGNOIRE REMAINE SOUDÉS D'AVANCE**
*** RECOMMANDÉ POUR UTILISATION AVEC UN PANNEAU D'ACCÈS**

*** NO SE RECOMIENDA EL USO CON VÁLVULAS DE TINA ROMANA SOLDADAS CON ANTICIPACIÓN**
*** SE RECOMIENDA EL USO CON UN PANEL DE ACCESO**

05172011 INS212A
Rdcbsdd100

SUGGESTED INSTALLATION USING RIGID COPPER TUBING

INSTALLATION SUGGÈRÉE AVEC TUYAUTERIE EN CUIVRE RIGIDE

INSTALACION SUGERIDA USANDO MATERIAL FLEXIBLE

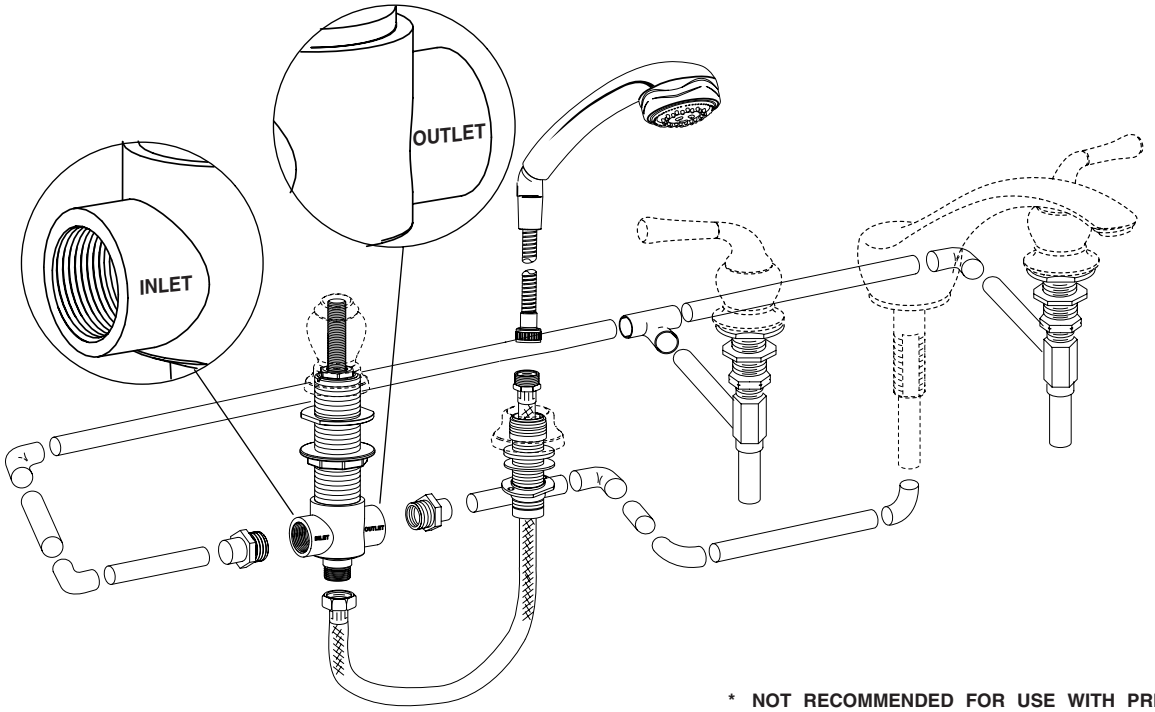

- *** NOT RECOMMENDED FOR USE WITH PRE-SOLDERED ROMAN TUB VALVES**
- *** RECOMMENDED FOR USE WITH AN ACCESS PANEL**

- *** N'EST PAS RECOMMANDÉ POUR UTILISATION AVEC DES SOUPAPES POUR BAIGNOIRE REMAINE SOUDÉS D'AVANCE**
- *** RECOMMANDÉ POUR UTILISATION AVEC UN PANNEAU D'ACCÈS**

- *** NO SE RECOMIENDA EL USO CON VÁLVULAS DE TINA ROMANA SOLDADAS CON ANTICIPACIÓN**
- *** SE RECOMIENDA EL USO CON UN PANEL DE ACCESO**

SUGGESTED INSTALLATION USING FLEXIBLE SUPPLIES

INSTALLATION SUGGEREE AVEC CONDUITES D'ADDUCTION FLEXIBLES

INSTALACION SUGERIDA USANDO MATERIAL FLEXIBLE

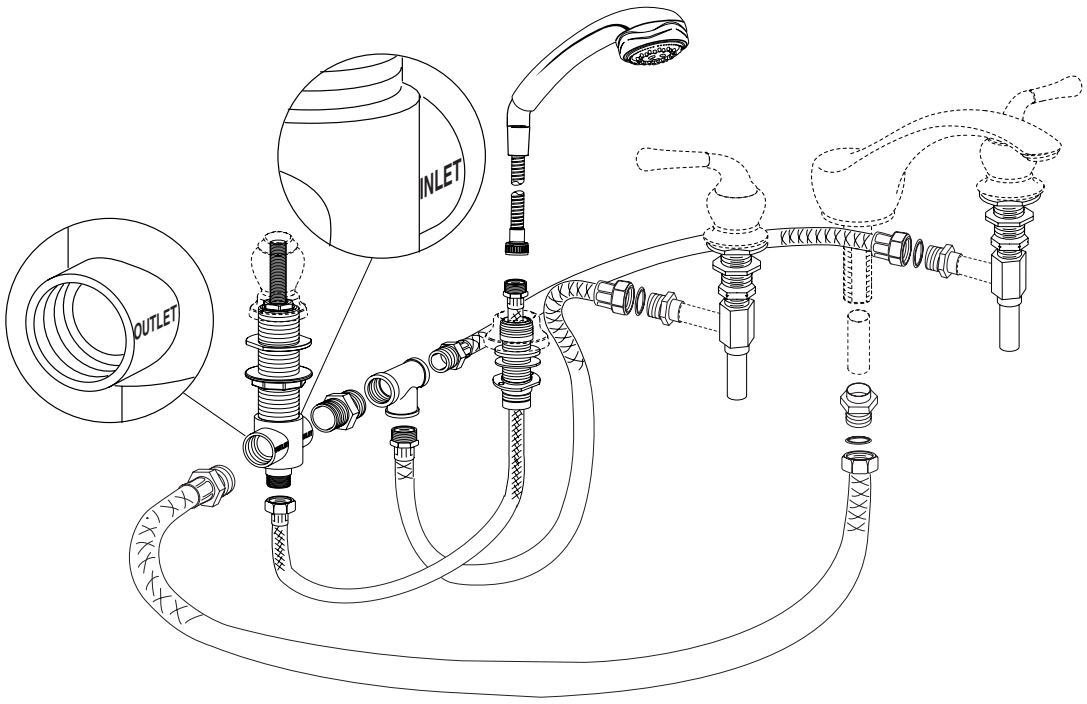

05/17/2011 INS212A
Released.001

HELPFUL TOOLS
OUTILS UTILES
HERRAMIENTAS UTILES

SAFETY GLASSES
LUNETTES DE SÉCURITÉ
GAFAS DE SEGURIDAD

PLUMBER'S PUTTY
MASTIC DE PLOMBIER
MASILLA DE PLOMERO

TEFLON TAPE
RUBAN TÉFLON
CINTA DE TEFLON

WOOD BLOCKS
BLOCS EN BOIS
BLOQUES DE MADERA

FLATBLADED SCREWDRIVER
TOURNEVIS À LAME PLATE
DESTORNILLADOR DE PALA

PIPE WRENCH
CLÉ DE LAVABO
LLAVE DE TUBO

PIPING
TUYAUTERIE
TUBERIA

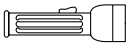
FLASHLIGHT
LAMPE DE POCHE
LINTERNA

PHILLIPS SCREWDRIVER
TOURNEVIS À POINTE CRUCIFORME
DESTORNILLADOR DE ESTRELLA

7/32" HEX WRENCH
CLÉ HEXAGONALE
LLAVE HEXAGONAL

PLIERS
PINCES
PINZAS

For safety and ease of installation, Moen recommends the use of the helpful tools above.

Par mesure de sécurité et pour faciliter l'installation, Moen suggère l'utilisation des outils mentionnés ci-dessus.

Para seguridad y facilidad de instalación, Moen recomienda el uso de las herramientas útiles arriba mostradas.

1

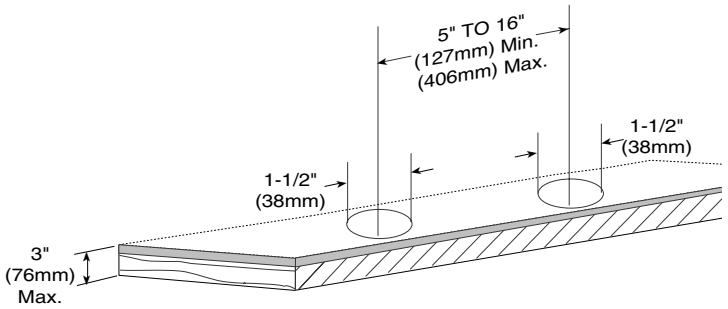

ENGLISH

CAUTION: Always turn water OFF before removing existing faucet or disassembling the valve. Open valve handles to relieve water pressure and to insure that complete water shut-off has been accomplished.

Before installing diverter device, make sure that the hex cap is in place. The hex cap was properly installed and tested before leaving the factory. Although it is unlikely, it is possible that through the handling of the diverter by any number of persons the hex cap may not be properly installed. This should be carefully checked at time of installation. If the hex cap is not properly installed, water pressure could force the cartridge holder out of the casting. Personal injury or water damage to the premises could result.

1. Before drilling, determine the location of the diverter device. Installation allows for minimum of 5" (127mm) and maximum of 16" (406mm) between the hand-shower deck post and the diverter device and a 3" (76mm) maximum deck thickness. Drill a 1-1/2" (38mm) diameter hole for the deck post and for the diverter device.

FRANÇAIS

ATTENTION: Toujours couper l'alimentation en eau avant d'enlever ou de démonter le robinet. Ouvrir la poignée du robinet pour libérer la pression d'eau et pour s'assurer que l'alimentation en eau a bien été coupée.

Avant d'installer le dispositif de dérivation, s'assurer que le bouchon hexagonal soit en place. Le bouchon hexagonal a été installé correctement et testé avant de sortir de l'usine. Quoi que ce ne soit pas probable, il est possible qu'à cause du maniement du dérivateur par un nombre de personnes, le bouchon hexagonal ne soit pas correctement installé. Ceci doit être vérifié soigneusement pendant l'installation. Si le bouchon hexagonal n'est pas correctement installé, la pression d'eau peut forcer le soutien de la cartouche à sortir du moulage. Des blessures peronnelles ou endommagement des locaux par inondation pourraient en résulter.

1. Avant de percer, déterminer l'emplacement du dispositif de dérivation. L'installation permet un écart entre 127mm et un maximum de 406mm entre le support de douchette de la douche manuelle et le dispositif de dérivation et une épasseur maximum de 76mm du comptoir. Percer un trou d'un diamètre de 38mm pour le support de douchette et pour le dispositif de dérivation.

ESPAÑOL

ADVERTENCIA: Siempre desconecte el agua antes de desmontar el mezclador existente o desmontar la válvula. Abra ambas manijas de las válvulas para desahogar la presión del agua y asegurarse que se ha logrado un cierre completo del agua.

Antes de instalar el aparato desviador, asegúrese de que la tapa hexagonal esté en su lugar. La tapa hexagonal ha sido correctamente instalada y probada antes de salir de la fábrica. Aunque no sea probable, es posible que debido a la manipulación del desviador por un número de personas la tapa hexagonal ya no esté instalada correctamente. Esto se debería chequear bien cuidadosamente en el momento de la instalación. En caso que la tapa no esté correctamente instalada, la presión del agua podría forzar el retén del cartucho fuera de su lecho. Esto podría ocasionar heridas personales u daños al local por inundación de agua.

1. Antes de taladrar, determine la ubicación del aparato desviador. La instalación permite un mínimo de 127mm y un máximo de 406mm entre el montante de cubierta de la ducha de mano y el aparato desviador y un espesor máximo de 76mm de la cubierta. Taladre un hoyo de 38mm de diámetro para el montante de cubierta y para el aparato desviador.

05172011 186312A
Rdcbeckd100

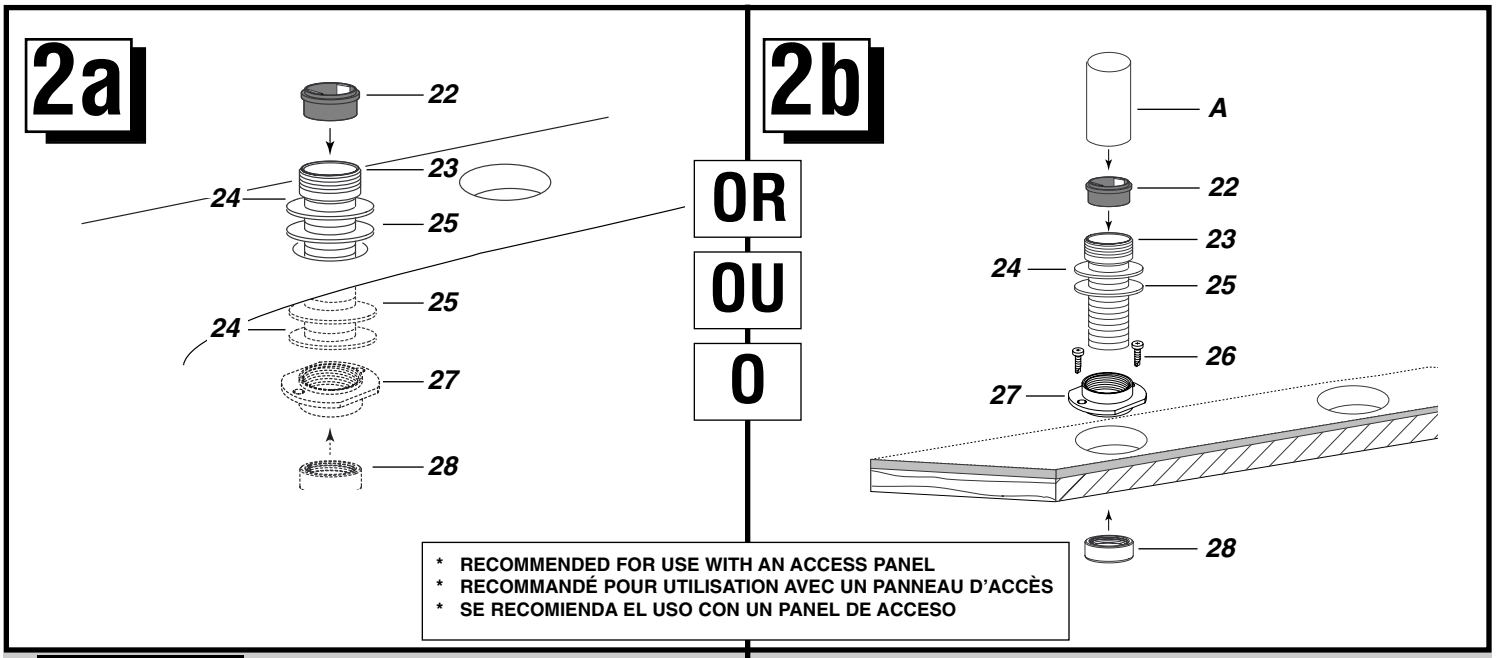

ENGLISH

2a. Install Deckpost on Tub Surface

Make sure that the glide ring **(22)** is inserted into the top of the deckpost **(23)**. Place flat metal washer **(24)** and gasket **(25)** onto threaded deckpost shank. From top of tub, insert deckpost into hole and place gasket and washer onto deckpost. Thread short end of flange hub **(27)** onto deckpost shank. Securely tighten hub. Thread glide collar **(28)** onto deckpost shank and finger tighten.

2b. Install Deckpost on Deck Surface

Place short end of flange hub **(27)** into hole in deck top. Secure hub to deck with two self-tapping screws **(26)**. Both screws must be used for a stable assembly. Make sure that the glide ring **(22)** is inserted into the top of the deckpost **(23)**. Place flat metal washer **(24)** and gasket **(25)** onto threaded deckpost shank. From the top of the deck, thread the deckpost into the flange hub. Leave at least 2" clearance from top of deck post to rough deck surface. This allows easier adjustment after finished surface installation. Do not use a washer and a gasket on the underside of deck. Thread glide collar **(28)** onto deck post shank and finger tighten.

Slide cardboard tube **(A)** over deckpost threads to protect threads from dirt or tile material during finish.

FRANÇAIS

2a. Installer le Support deDouchette sur la Surface de la Baignoire

S'assurer que l'anneau glissant **(22)** soit inséré sur le haut du support de douchette **(23)**. Placer la rondelle plate en métal **(24)** et le support **(25)** sur la manche filetée du support de douchette. Du haut de la baignoire, insérer le support de douchette dans le trou et placer le support et la rondelle sur le support de douchette. Visser le bout court de l'enjoliveur bridé **(27)** sur le manchedu support de douchette. Bien serrer l'enjoliveur. Visser le collier glissant **(28)** sur lle manchedu support de douchette et serrer légèrement à main.

2b. Installer le Support de Douchette su la Surface du Podium

Placer le bout court de l'enjoliveur bridé **(27)** dans le trou du haut du podium. Serrer l'enjoliveur au podium avec deux vis enjoliveurs bridés **(26)**. Il faut utiliser les deux vis pour un montage solide. S'assurer que l'anneau glissant **(22)** soit inséré dans le haut du support de douchette **(23)**. Placer la rondelle en métal plate **(24)** et le support **(25)** sur la manche filetée du montant de comptoir. Du haut du comptoir, visser le support de douchette dans l'enjoliveur bridé. Laisser un dégagement d'au moins 2" (51mm) à partir du haut du montant du comptoir jusqu'à la surface ruguesuse du comptoir. Ceci permet un meilleur ajustement après l'installation de la surface achevée. Ne pas utilser une rondelle et un support dessous le podium. Visser le collier glissant **(28)** dans le manche du support de douchette et serrer légèrement à main.

Glisser le tube en carton **(A)** par-dessus les filets du poteau du comptoir pour protéger les filets de la saleté ou débris de carreaux pendant la finition.

ESPAÑOL

2a. Instale el Montante de Cubierta en la Superficie de la Tina

Asegúrese de que el anillo deslizador **(22)** esté insertado en la parte superior del montante de cubierta **(23)**. Coloque la arandela de metal plana **(24)** y el empaque **(25)**sobre el tubo roscado del montante de cubierta. Desde arriba de la tina, inserte el montante de cubierta dentro del hoyo y coloque el empaque y la arandela sobre el montante de cubierta. Enrosque el extremo corto del centro de pestañas **(27)** sobre el tubo roscado del montante de cubierta. Apriete bien el centro. Enrosque el collar deslizable **(28)** sobre el tubo roscado del montante de cubierta y apriete con los dedos.

2b. Instale el Montante de Cubierta en la Superficie de la Cubierta

Coloque el extremo corto del centro de pestañas **(27)** en el hoyo de la cubierta. Conecte el centro a la cubirta con dos tornillos de centro con pestañas **(26)**. Se deben usar ambos tornillos para lograr un montaje seguro. Asegúrese de que el anillo deslizador **(22)** esté insertado en el alto del montante de cubierta **(23)**. Coloque una arandela de metal plana **(24)** y empaque **(25)** sobre el tubo roscado del montante de cubierta. Desde arriba de la cubierta, enrosque el montante de cubierta en el centro de pestañas. Dejar un despejo de a lo menos 2" (51mm) desde el alto del montante de la cubierta hasta la superficie áspera de la cubierta. Esto permite un mejor ajuste después de la instalación de la superficie acabada. No use una arandela y empaque bajo de la cubierta. Enrosque el collar deslizable **(28)** sobre el tubo roscado del montante de cubierta y apriete con los dedos.

Deslice el tubo de cartón **(A)** sobre las roscas del montante de la cubierta pqra proteger las roscas de la suciedad o de pedazos de cerámica durante el acabado.

05/17/2011 INS212A
Released100

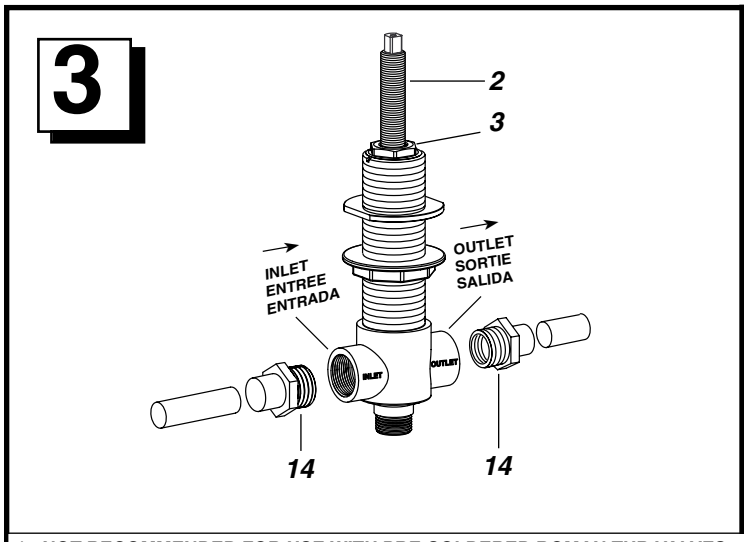

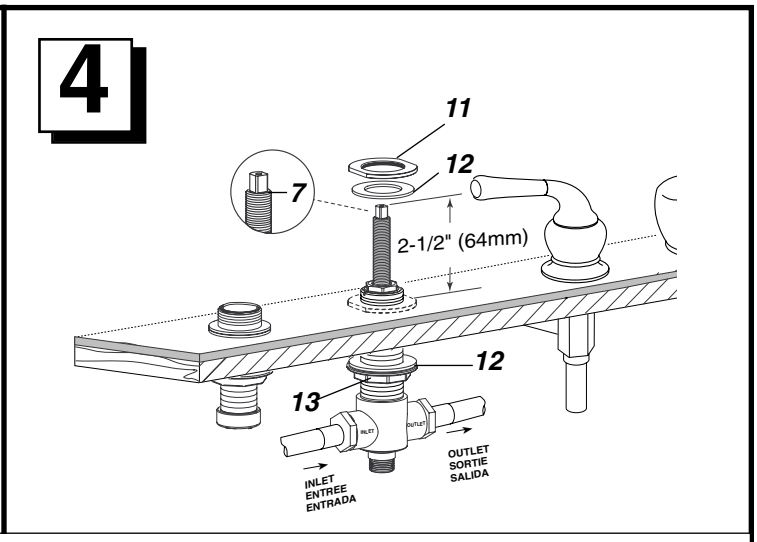

* NOT RECOMMENDED FOR USE WITH PRE-SOLDERED ROMAN TUB VALVES
* N'EST PAS RECOMMANDÉ POUR UTILISATION AVEC DES SOUPAPES POUR BAIGNOIRE REMAINE SOUDÉS D'AVANCE
* NO SE RECOMIENDA EL USO CON VÁLVULAS DE TINA ROMANA SOLDADAS CON ANTICIPACIÓN

* RECOMMENDED FOR USE WITH AN ACCESS PANEL
* RECOMMANDÉ POUR UTILISATION AVEC UN PANNEAU D'ACCÈS
* SE RECOMIENDA EL USO CON UN PANEL DE ACCESO

ENGLISH

3. Install Fittings on the Diverter Device

NOTE: Do not remove threaded adjustment tube **(2)** from the hex cap **(3)** until trim installation. Use Teflon tape on all threaded connections.

Installing with rigid copper tubing

Make two adapters by soldering a short length of copper tubing into the copper male adapter **(14)**, then thread these into the inlet and outlet. Securely tighten all threaded connections. Do not solder this connection on the diverter, **direct heat may damage the cartridge.**

Installing with flex hose (option)

Refer to instruction sheet if installing with flex hose kit model A599.

4. Install Diverter Device

Remove the nut washer **(11)** and gasket **(12)** from the diverter device and adjust for deck thickness using the flange nut **(13)**. From below the deck, install the diverter device through the 1-1/2" (38mm) diameter hole. Place a gasket over the diverter shank. Thread nut washer down onto diverter device until top of handle stem **(7)** measures 2-1/2" (64mm) above the rough surface. Orient the diverter with the outlet port (see markings on body) facing in the direction of the water supplies. See diagram on page 1. Securely tighten the flange nut **(13)** using wrench on the flats of the nut washer. To complete supply and spout installation, refer to page 1 "Suggested Installation" diagrams.

FRANÇAIS

3. Installer les Montages sur le Dispositif de Dérivation

NOTE: Ne pas enlever le tube fileté d'ajustement **(2)** du bouchon hexagonal **(3)** jusqu'à l'instalaltion du garnissage. Utiliser du ruban Téflon sur tous les raccords filetés.

Installez des tuyaux en cuivre rigides

Faire deux adaptateur en soudant un morceau court de tuyau en cuivre à l'adaptateur-male en cuivre **(14)**, puis les visser à l'entree et le sortie. Bien serrer toutes les connections filetées. No pas souder le raccord sur le dérivateur, **la chaleur directe pourrait endommager la carouche.**

Installation avec boyau flex (optional)

Référer à la feuille d'instructions si on installe avec la trousse de boyau flex modèle A599.

4. Installer le Dispositif de Dérivation

Enlever la rondelle de l'écrou **(11)** et le support **(12)** du dispositif de dérivation et l'ajuster à l'épaisseur du podium en se servant de l'écrou bridé **(13)**. De sous le podium, installer le dispositif de dérivation à travers le trou de 38mm de diamètre. Placer un support par-dessus le manche du dérivateur. Visser la rondelle de l'écrou sur le dispositif de dérivation jusqu'à ce que le haut de la tige de la poignée **(7)** mesure 64mm par-dessus la surface inachevée. Diriger le dérivateur de manière que la sortie (voir les marques sur le bâti) soit direigée vers l'alimentation d'eau. Voir le diagramme sur page 1. Bien serrer l'écrou bridé **(13)** en se servant d'une clé autour des parties plates de la rondelle de l'écrou. Pour terminer l'installation de l'alimentation et de la sortie, référer à la page 1, diagrammes "d'Installation suggérée".

ESPAÑOL

3. Instale Montajes en el Aparato Desviador

NOTA: No quite el tubo de ajuste roscado **(2)** de la tapa hexagonal **(3)** hasta la instalación del decorado. Use cinta de teflón en todas las conexiones roscadas.

Instalando con tubos de cobre rígidos

Haga dos adaptadores soldando un pedazo corto de tubo de cobre al adaptador de cobre macho **(14)**, luego enrosquelos en la entrada y la salida. Apriete bien todas las conexiones roscadas. No soldee esta conexión en el desviador, **el calor directo podría dañar el cartucho.**

Instalación con manguera flex (optional)

Refiera a la hoja de instrucciones con el juego manguera flex modelo A599.

4. Instale el Aparato Desviador

Quite la arandela de la tuerca **(11)** y el empaque **(12)** del aparato desviador y ajustelos para el espesor de la cubierta usando la tuerca de pestaña **(13)**. Desde abajo de la cubierta, instale el aparato desviador a través el hoyo de 38mm de diámetre. Coloque un empaque sobre el tubo roscado del desviador. Enrosque la arandela de tuerca bajando sobre el aparato desviador hasta que la parte alta del vástago de la manija **(7)** mida 64mm encima de la superficie sin acabado. De vuelta al desviador con la apertura de salida (vea las marcas del ensamble) encarando en la dirección de la alimentación de agua. Vea el diagrama en la página 1. Apriete bien la tuerca de pestañas **(13)** con llave en las partes planas de la arandela de la tuerca. Para completar la instalación de la alimentación y salida, refiera a los diagramas de la página 1 "Instalación sugerida".

05/17/2011 INS212A
Released 00

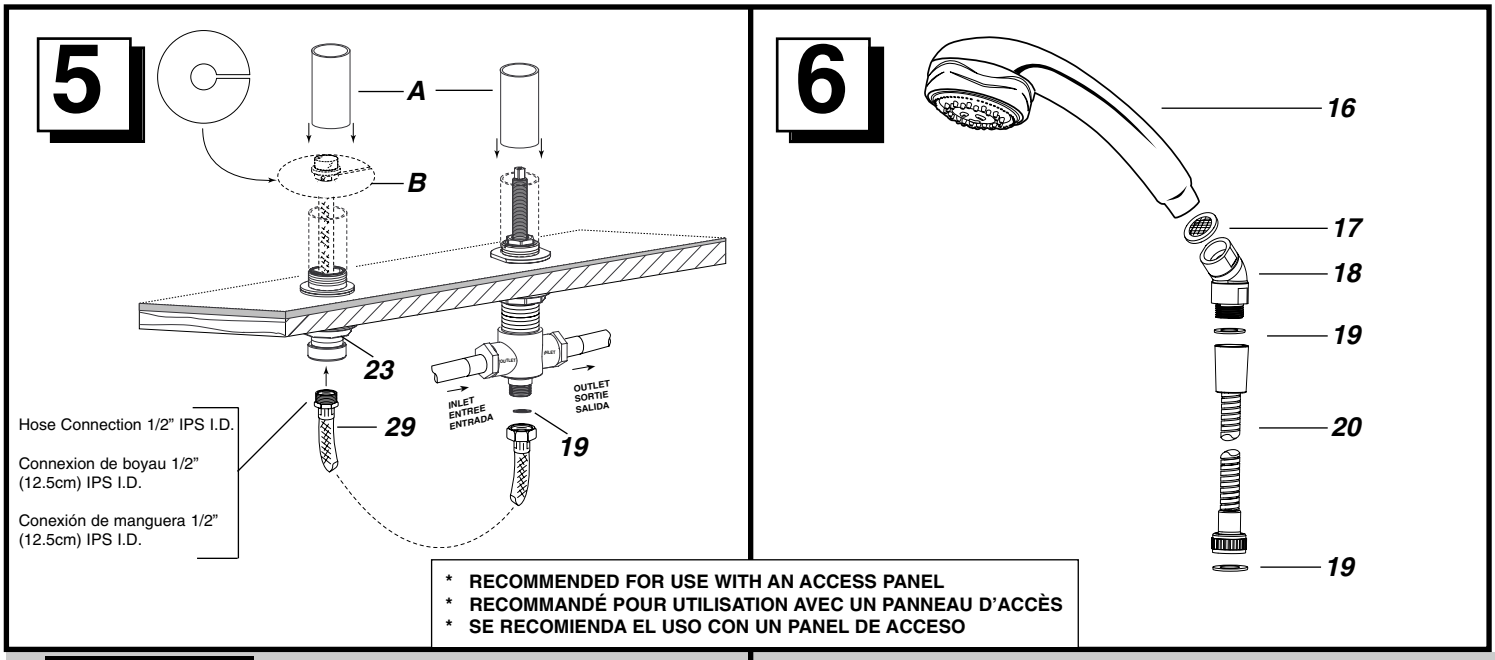

ENGLISH

5. Install Leader Hose
Install leader hose **(29)** to the bottom port of the diverter device using seal washer **(19)**. Tighten securely. Insert hose up through deckpost **(23)**.

NOTE: For deck mount installations, after rough-in is complete, slide plastic tubes **(A)** over deckpost and diverter threads to protect threads from dirt or tile material during finish. IMPORTANT: To keep the leader hose from falling back under the deck, place the plastic split collar **(B)** around the hose end fitting on the top side of the deck.

6. Store Trim Components
Do not install the shower hose **(20)**, seal washer with screen **(17)**, elbow **(18)**, seal washers **(19)** and hand shower **(16)**. Store these components in the original packaging until the trim installation. Refer to the trim kit instructions sheet for installation steps.

FRANÇAIS

5. Installer le Boyau Conducteur
Installer le boyau conducteur **(29)** sur l'ouverture au fond du dispositif de dérivation avec la rondelle scellante **(19)**. Bien serrer. Insérer le boyau en remontant le support de douchette **(23)**.

NOTE: Pour les installations de montage sur podium, aprés avoir terminé le rudimentaire, glisser les tubes en plastique **(A)** sur le support de douchette et les filets du dérivateur pour protéger les filets de la saleté ou calfeutrage pendant la finition. IMPORTANT: Pour empêcher que le boyau conducteur tombe sous le podium, placer le collier fendo en plastique **(B)** autour du montage terminal du boyau sur le haut du podium.

6. Entreposer les Pièces de Garniture
Ne pas installer le boyau de la douche **(20)**, la rondelle de scellage avec crépine **(17)**, le coude **(18)**, les rondelles de scellage **(19)** et la douchette **(16)**. Entreposer ces composant dans l'émballage original jusqu'à ce que la garniture soit installée. Référer à la feuille d'instructions de la trousse de garniture concernant les procédés à suivre.

ESPAÑOL

5. Instale la Manguera de Guía
Instale la manguera de guía **(29)** en el orificio del fondo del aparato desviador usando una arandela selladora **(19)**. Aprietelo bien. Inserte la manguera subiendo a través el montante de la cubierta **(23)**.

NOTA: Para instalaciones del montante de la cubierta, después de la colocación preliminaria, deslice los tubos plásticos **(A)** sobre el montante de la cubierta y las roscas del desviador para proteger las roscas de la suciedad o material de baldosas durante el acabado. IMPORTANTE: Para impedir que la manguera de guía no se caiga bajo la cubierta, coloque el collar partido en plástico **(B)** alrededor del montaje del extremo de la manguera en la parte superior de la cubierta.

6. Almacene los Componentes del Decorado
No instale la manguera de la ducha **(20)**, la arandela selladora con rejilla **(17)**, el codo **(18)**, arandelas selladoras **(19)** y la ducha de mano **(16)**. Almacene estos componentes en el embalaje original hasta la instalación del decorado. Refiera a la hoja de instrucciones en el juego del decorado para los procedimientos de instalación.

ENGLISH

MAINTENANCE

FLUSHING INSTRUCTIONS:

IMPORTANT: Pipe chips, sand, stones and other solids found in new and renovated plumbing can damage the sealing surfaces of the cartridge and cause leaks. To avoid damage, **DO NOT TURN ON SUPPLY VALVES** until instructed below.

1. Pull hand shower and hose end out of deckpost and unscrew the hose from the hand shower.
2. Tie a rag around the hose to keep it from slipping back into the deckpost. Direct the hose into the tub.
3. Remove the aerator from the spout. Place roman tub faucet handles in the open position and open both hot and cold water supplies allowing the water to run through the spout for 15 seconds. Position both handles in the closed position. Replace aerator.
4. Direct the hose into tub and hold it securely. Turn on the hot and cold faucet handles. Pull up on the diverter handle for 15 seconds. Turn faucet handles off. Reinstall the hand shower to the hose. Check system for leaks.

HELPLINE
1-800-289-6636

In the U.S. call our toll free Helpline number, for answers to any product installation, or warranty questions.

In Canada:
Toronto: 905-829-3400;
Rest of Canada: 1-800-465-6130
In Mexico:
(84) 88-08-26, 88-08-27,
o 91-800-84-345

FRANÇAIS

ENTRETIEN

INSTRUCTIONS POUR RINÇAGE:

IMPORTANT: Des débris de tuyauterie, du sable, de la pierraille et d'autres solides qui se retrouvent dans la plomberie nouvelle et rénovée peuvent endommager les surfaces étanches de la cartouche et causer des fuites. Pour prévenir de tels dommages, **NE PAS OUVRIR LES ADDUCTIONS D'EAU** avant d'avoir suivi les instructions suivantes.

1. Tirer la douchette ainsi que le boyau du montant de comptoir et dévisser le boyau de la douche à main.
2. Nouer un chiffon autour du boyau pour empêcher qu'il glisse à nouveau dans le montant du podium. Diriger le boyau dans la baignoire.
3. Dévisser l'aérateur de la bec. Placer les poignées de le baignoire romaine sont en position ouverte et ouvrir les soupapes d'arrêt d'eau chaude et d'eau froide, et rincer le bec pendant 15 secondes. Tourner les deux poignées en position fermée. Replacer l'aérateur.
4. Diriger le boyau dans la baignoire en retenant le boyau solidement. Ouvrir les poignées de le robinet chaude et froide. Tirer sur la poignée du dérivateur pendant 15 secondes. Fermer les poignées de le robinet. Réinstaller la douchette sur le boyau. Vérifier s'il y a des fuites dans le système.

APPELER SANS FRAIS
M. CONSEIL®

Utiliser notre LIGNE D'ASSISTANCE TÉLÉPHONIQUE disponible entre 8 h 30 et 16 h 30 (HNE) pour obtenir les résponses á n'importe quelle question au sujet du produit, de l'installation ou de la garantie. Toronto: **905-829-3400**; Autres régions du Canada: **1-800-465-6130**.

Aux États-Unis: **1-800-289-6636**

Demander le Service au Produit.

ESPAÑOL

MANTENIMIENTO

INSTRUCCIONES DE LIMPIEZA:

IMPORTANTE: Rebabas, arena, piedras y otros sólidos presentes en tubería nueva y renovada pueden dañar las superficies sellantes del cartucho y causar fugas. Para evitar daños, **NO ABRA LAS VALVULAS DE ALIMENTACION** hasta que siga las siguientes instrucciones

1. Tire la ducha de mano y la manguera fuera del montante de la cubierta y desenrosque la manguera de la ducha de mano.
2. Ate un trapo alrededor de la manguera para impedir que se deslice para atrás dentro del montante de la cubierta. Dirija la manguera dentro de la tina.
3. Remueva el aireador de la salida. Coloque las manijas de la tina romana estén en posición abierta y abra el agua caliente y fría, deje el agua correr a traves de la salida durante 15 segundos. Gire ambas manijas a posición cerrado. Repone el aireador.
4. Dirija la manguera dentro de la tina sosteniendo la manguera seguramente. Abra las manijas de la mezcladora caliente y fría. Tire la manija del desviador durante 15 segundos. Cierre las manijas de la mezcladora. Reinstale la ducha de mano en la manguera. Revise el sistema para ver si hay fugas.

LINEAS TELEFONICAS DE SERVICIO

Para Aclarar sus dudas relacionadas con la instalacion, refacciones, partes y/o garantia de nuestras llaves, llamenos por cobrar a los siquientes telefonos: **(84) 88-08-26, 88-08-27, o 91-800-84-345**. FAX **(84) 88-08-04**.

En los Estados Unidos: **1-800-289-6636**

Pregunte por el personal de servicio a clientes. Horario: 9:00 A.M. - 1:00 P.M. - de Lunes a viernes.

05/17/2011 1KS312A
Rockwell 001

ENGLISH

MOEN
LIFETIME LIMITED WARRANTY

Moen products have been manufactured under the highest standards of quality and workmanship. Moen warrants to the original consumer purchaser for as long as the original consumer purchaser owns their home (the "Warranty Period" for homeowners), that this faucet will be leak and drip-free during normal use and all parts and finishes of this faucet will be free from defects in material and manufacturing workmanship. All other purchasers (including purchasers for industrial, commercial and business use) are warranted for a period of 5 years from the original date of purchase (the "Warranty Period" for non-homeowners).

If this faucet should ever develop a leak or drip during the Warranty Period, Moen will FREE OF CHARGE provide the parts necessary to put the faucet back in good working condition and will replace FREE OF CHARGE, any part or finish that proves defective in material and manufacturing workmanship, under normal installation, use and service. Replacement parts may be obtained by calling 1-800-289-6636, or by writing to the address shown below. Proof of purchase (original sales receipt) from the original consumer purchaser must accompany all warranty claims. Defects or damage caused by the use of other than genuine Moen parts are not covered by this warranty. This warranty is applicable only to faucets purchased after December 1995 and shall be effective from the date of purchase as shown on purchaser's receipt.

This warranty is extensive in that it covers replacement of all defective parts and finishes. However, damage due to installation error, product abuse, product misuse, or use of cleaners containing abrasives, alcohol or other organic solvents, whether performed by a contractor, service company, or yourself, are excluded from this warranty. Moen will not be responsible for labor charges and/or damage incurred in installation, repair or replacement, nor for any indirect, incidental or consequential damages, losses, injury or costs of any nature relating to this faucet. Except as provided by law, this warranty is in lieu of and excludes all other warranties, conditions and guarantees, whether expressed or implied, statutory or otherwise, including without restriction those of merchantability or of fitness for use.

Some states, provinces and nations do not allow the exclusion or limitation of incidental or consequential damages, so the above limitations or exclusions may not apply to you. This warranty gives you specific legal rights and you may also have other rights which vary from state to state, province to province, nation to nation. Moen will advise you of the procedure to follow in making warranty claims. Simply write to Moen Incorporated using the address below. Explain the defect and include proof of purchase and your name, address, area code and telephone number.

FRANÇAIS

MOEN
GARANTIE LIMITEE A VIE

Les produits Moen ont été fabriqués selon les plus hauts standards de qualité et élaboration. Moen garantit au consommateur - acheteur d'origine aussi longtemps que le consommateur - acheteur d'origine possède sa maison (la "Periode de Garantie" pour les propriétaires de maison), que ce robinet sera libre de fuites et échappements pendant un usage normal et toutes les pièces ainsi que la finition de ce robinet seront libres de défauts en matériau et élaboration en usine. Tous les autres acheteurs (y compris les ahceteurs pour utilisation industielle, commerciale et professionnelle) sont garantis pour une période de 5 ans à compter de la date originale d'achat (la "Période de Garantie" pour ceux qui ne sont pas propriétaires de maison).

En cas où ce robinet commencerait à fuir ou égoutter pendant la Période de Garantie", Moen fournira SANS CHARGE les pièces nécessaires pour remettre le robinet en bonne condition de fonctionnement et remplacera GRATUITEMENT toutes pièces ou finition qui s'avéreraient fautifs en matériau ou élaboration d'usine, sous une installation, utilisation et service normales. On peut obtenir les pièces de rechagne en appelant le 1-800-289-6636 ou en écrivant à l'addresse indiquée cidessous. La preuve d'achat (reçu de ventes original) de la part de l'acheteur d'origine doit accompagner toutes réclamations sous garantie. Les défauts ou dommages causés par l'utilistion de pi`ces qui ne soient pas originaires de Moen ne sont pas envisagés par cette garantie. Cette garantie s'étend seulement aux robinets achetés après Décembre 1995 et sera en vigueur à partir de la date d'achat comme indiquée sur le reçu de l'acheteur.

Cette garantie est ample puisqu'elle couvre le remplacement de toutes pièces et finitions défectueuses. Toutefois, les dommates produits par des erreurs d'installation, abus du produit, mauvaise utilisation de nettoyeurs contenant des abrasifs, de l'alcool ou autres solvants organiques, qu'il soit exécuté par un entrepreneur, une compagnie de service ou vous même sont exclus de cette garantie. Moen ne sera pas responsable de la main d'oeuvre et/ou dommages produits durant l'installation, réparation ou remplacement, ni aucun dommage accessoire ou conséquent, pertes, blessures ou coûts de nature quelconque associés avec ce robinet. Sauf comme prévu par la loi, cette garantie remplace et exclue toute autre garantie, conditions et promesses, soit explicites ou implicites, légales ou autres, y compris sans restrictions celles de la commercialisation ou aptitude d'utilisation.

Certains états, provinces et nations ne permettent pas l'exclusion ou limitation de dommages accessoires on conséquents, donc les limitations et exclusions ci-dessus ne vous concernent peut-être pas. Cette garantie vous donne des droits légaux spécifiques et vous pourriez également avoir d'autres droits qui varient d'un état à l'autre, d'une province à l'autre, d'une nation à l'autre. Moen vous informera des procédés à suivre pour faire une réclamation sous garantie. Ecrivez tout simplement à Moen Incorporated utilisant l'adresse ci-dessous. Expliquez le défaut et attachez la preuve d'achat ainsi que votre nom, adresse, numéro régional et téléphone.

ESPAÑOL

MOEN
GARANTIA LIMITADA DE VIDA

Los productos Moen han sido elaborados bajo los más estrictos standard de calidad y mano de obra. Moen garantiza al consumidor - comprador original por todo el tiempo que el consumidor - comprador original esté en posesión de su casa (el "Período de Garantia" del propietario de casa), que esta mezcladora será libre de infiltraciones y goteo durante su uso normal y que todas las piezas y el acabado de esta mezcladora serán libres de defectos de material y mano de obra de fabricación. Todos los otros compradores (incluyendo compras para uso industrial comercial y profesional) se garantizan por un período de 5 años desde la fecha original de compra (el "Período de Garantía" para los que no son propietarios de casa).

En caso que esta mezcladora empiece en algún momento a gotear o infiltrarse durante el Período de Garantía, Moen suministrará LIBRE DE CARGO las piezas que se necesiten para reponer la mezcladora en buena condición de funcionamiento y reemplazará LIBRE DE CARGO, cualquier pieza u acabado que resulte ser defectuoso en cuanto a material y elaboración, bajo instalación, uso y servicio normal. Las piezas de repuesto se pueden obtener llamando al 1-800-289-6636 o escribiendo a la dirección indicada a continuación. El comprobante de compra (recibo original de la venta) del consumidor - comprador de origen debe acompañar todas las reclamaciones de garantía. Esta garantía no ampara los defectos o daños ocasionados por un uso otro que de piezas genuinas Moen. Esta garantía se extiende solamente a mezcladoras compradas después de Diciembre 1995 y será en efectividad desde la fecha de la compra como indique el receibo del comprador.

Esta garantía es amplia puesto que cubre el repuesto de todas piezas y acabados defectuosos. Sin embargo, los daños causados por un error de instalación, abuso del producto, mal uso del producto o erl uso de limpiadores que contengan abrasivos, alcohol u otros solventes orgánicos, ya sean ejecutados por un contratista, Cía. de servicio o Ud. mismo se excluyen de esta garantía. Moen no será responsable de costos laborales y/o daños producidos durante la instalación, reparación u cualquier daño incidental o consiguiente, pérdidas, heridas u costos de cualquier naturaleza relacionados con esta mezcladora. Salvo como previsto por la ley, esta garantía reemplaza y excluye todas las otras garantías, condiciones y afirmaciones, ya sea expresadas o implícitas, legales u otras, incluyendo sin restricción alguna aquellas de comercialización o aptitud para el uso.

Algunos estados, provincias y naciones no permiten la exclusión o limitación de daños incidentales o consiguientes, y por este motivo las sobrecitadas limitaciones posiblemente no le afectan. Esta garantía le otorga derechos legales expecíficos y Ud. posiblemente también tiene otros derechos que cambian de un estado a otro, de una prvincia a otra, de una nación a otra. Moen le avisará cual procedimiento debe seguir en cuanto haga una reclamación bajo garantía. Escriba nada más a Moen Incorporated a la dirección indicada a continuación. Explique el defecto e incluya la prueba de compra así como su nobre, dirección, código y número de teléfono.

Moen Incorporated 25300 Al Moen Dr., North Olmsted, OH 44070-8022, U.S.A.
In Canada:
Moen Inc. 2816 Bristol Circle, Oakville, Ontario L6H5S7

INS212A DEC 00

©Moen Incorporated, 2000

05/17/2011 INS212A
Released 00